ZANUSSI PROFESSIONAL

ARTICOLO N°

MODELLO N°

NOME

SIS #

AIA #

NAU Maxi
Freezer digitale 1430 litri, 4 mezze porte, -22-15°C, AISI 304, gas R290



110958 (ZRX144HF) Freezer digitale 1430 litri, 4 mezze porte, -22-15°C, AISI 304, gas R290

Descrizione

Articolo N°

Freezer con quattro mezze porte cieche, costruzione in acciaio inox AISI 304; con pannello posteriore esterno e fondo in materiale anti-corrosione. Pannello di controllo a LED con: visualizzazione e impostazione della temperatura cella; possibilità di attivare manualmente il ciclo di sbrinamento. Controllo digitale della temperatura pienamente conforme HACCP: include allarmi visivi. Circolazione dell'aria verticale che consente una distribuzione uniforme della temperatura ed un raffreddamento rapido in qualsiasi condizione di carico. Spessore di isolamento pareti di 75 mm, con schiumatura in ciclopentano. Porta dotata di serratura e interruttore che interrompe la ventola all'apertura della porta. Evaporatore nascosto: consente una maggior capacità di carico e minori rischi di corrosione. Unità refrigerante incorporata; ventilato; luce posteriore interna; ciclo di sbrinamento automatico con evaporazione automatica dell'acqua di sbrinamento. Per temperatura ambiente fino a 43°C. Privo di CFC e HCFC. Gas refrigerante R290.

Caratteristiche e benefici

- Spessore d'isolamento di 75 mm in ciclopentano (gas naturale) a garanzia di elevate proprietà isolanti e di una protezione ambientale al 100%. Ecologico (conduttività termica 0,020 W/m*K).
- Evaporatore a scomparsa per garantire una maggiore capacità di stoccaggio e eliminare i problemi di corrosione
- Struttura interna progettata per posizionare le griglie a vari livelli, migliorando la capacità di carico e ottimizzando gli spazi.
- L'unità motorefrigerante posta sulla sommità dell' apparecchiatura è totalmente rimovibile con una sola operazione.
- Efficace sistema di circolazione dell'aria verticale che consente la distribuzione uniforme della temperatura ed un raffreddamento rapido.
- Cella di grandi dimensioni adatta a contenere ripiani da GN 2/1 con sistema antiribaltamento.
- Sbrinamento automatico
- Fornita con cavo elettrico monofase e spina Schuko per un'installazione facile e veloce.
- La temperatura di esercizio può essere regolata da -22 a -15 ° C per soddisfare le diverse esigenze di conservazione.
- Porta cieca incernierata a destra
- Unità tropicalizzata.

Approvazione:

NAU Maxi
Freezer digitale 1430 litri, 4 mezze porte, -22-15°C, AISI 304, gas R290

Costruzione

- Facilità di accesso ai componenti principali per la manutenzione.
- Costruito in acciaio inox AISI 304 per soddisfare i più alti standard di qualità.
- Guide in acciaio inox facilmente smontabili
- Il fondo esterno del frigorifero in materiale anticorrosione permette di evitare danni derivanti dall'uso di detergenti aggressivi per la pulizia del pavimento.
- Porta auto chiudente e apribile completamente fino a 180°.
- Porta con serratura
- Gli angoli arrotondati dell'interno cella, le guide e le griglie facilmente removibili, consentono facilità di pulizia e elevati standard igienici
- Montato su piedi regolabili in acciaio inox; disponibili ruote opzionali.

Sostenibilità

- Evaporazione automatica dell'acqua di sbrinamento a gas caldo sulla parte superiore.
- L'interruttore porta spegne il ventilatore interno nel momento in cui si apre la porta, ciò consente un risparmio energetico evitando che l'aria fredda esca dalla cella.
- La guarnizione della porta è magnetica e a tripla camera per migliorare l'isolamento e ridurre il consumo di energia. E' rimovibile per un'accurata pulizia.
- Privo di CFC e HCFC, refrigerante altamente ecologico: R290 (gas ecologico con schiumatura in ciclopentano). Gas refrigerante R290 per il più basso impatto ambientale (GWP=3).

Accessori inclusi

• 6 x Griglia in rilsan grigia GN 2/1 con 2 guide	PNC 881020

Accessori opzionali

• 2 guide inox per frigo 670/1430 (MARINE)	PNC 880242	❑
• 8 bacinelle GN 1/1 in PVC per pesce	PNC 880243	❑
• Distanziatore per frigo & freezer 670/1430 litri	PNC 880248	❑
• Kit 6 ruote piroettanti (2 con freno) diam. 50 mm, per gli armadi frigo a doppia porta. NON PER MODELLI REMOTI	PNC 880340	❑
• Kit allarme remoto	PNC 880570	❑
• Kit connettività Ethernet IJF per Refrigerazione	PNC 880685	❑
• Bacinella GN 1/1 con falso fondo	PNC 880705	❑
• Griglia in rilsan grigia GN 2/1	PNC 881004	❑
• Griglia acciaio aisi 304 GN 2/1	PNC 881016	❑
• Griglia GN 2/1 in acciaio inox AISI 304 con 2 guide	PNC 881018	❑
• Griglia in rilsan grigia GN 2/1 con 2 guide	PNC 881020	❑
• Set di 2 guide in acciaio inox per frigo/freezer 670/1430 litri	PNC 881021	❑
• Apertura a pedale per frigo 1430 litri	PNC 881033	❑
• Bacinella GN 2/1 in PVC con coperchio e guide	PNC 881039	❑
• Ripiano forato GN 2/1	PNC 881042	❑
• Cesto in rilsan GN 1/1 in filo altezza 150 mm	PNC 881043	❑
• 3 griglie rilsan grigie centrali 1430 litri	PNC 881044	❑
• Cesto in rilsan grigio GN 2/1 - 2 guide altezza 150 mm	PNC 881047	❑
• 5 ruote piroettanti (2 con freno), diametro 125mm, per frigoriferi 1430 litri, NON PER MODELLI REMOTI	PNC 881294	❑
• Scheda Wild Lion per refrigerazione	PNC 881298	❑
• Switch POE	PNC 922432	❑

L'azienda si riserva il diritto di apportare modifiche ai prodotti senza preavviso

2026.11.20

NAU Maxi
Freezer digitale 1430 litri, 4 mezze porte, -22-15°C, AISI 304, gas R290

Fronte

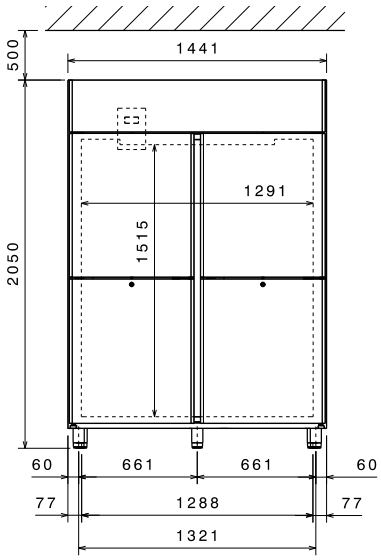

Lato

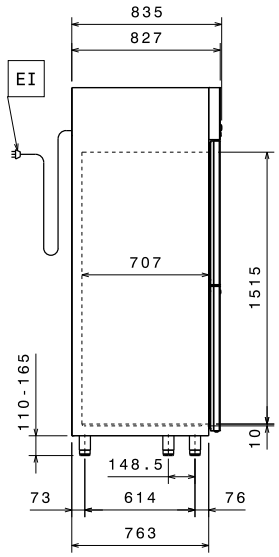

EI = Connessione elettrica

Alto

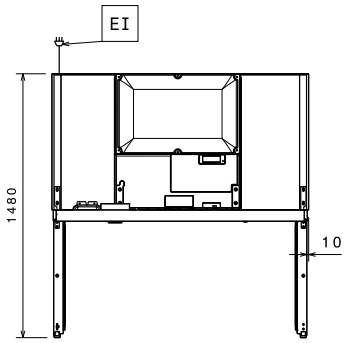

Elettrico

Tensione di alimentazione:	220-240 V/1 ph/50 Hz
Potenza installata max:	0.7 kW

Capacità

Numero e tipologia di griglie (incluse):	6 - GN 2/1

Informazioni chiave

Capacità netta:	1135 lt
Capacità:	1430 lt / Bottle .75L Bordeaux
Cardini porte:	
Dimensioni esterne, larghezza:	1441 mm
Dimensioni esterne, profondità:	835 mm
Dimensioni esterne, profondità con porte aperte:	1430 mm
Dimensioni esterne, altezza:	2050 mm
Numero e tipologia di porte:	4x1/2 Pieno
Materiale esterno:	AISI 304
Materiale interno:	AISI 304
Materiale pannelli interni:	AISI 304
N° di posizioni:	44; 30 mm
Capacità lorda:	1430 lt
Modello EU Regulation (2015/1094):	armadi freezer

Dati refrigerazione

Tipo di controllo:	Digitale
Potenza refrigerante alla temperatura di evaporazione:	-30 °C
Temperatura minima di funzionamento:	-22 °C
Temperatura massima di funzionamento:	-15 °C
Tipo di funzionamento:	Ventilato

Sostenibilità

Tipo di refrigerante:	R290
Indice GPW	3
Potenza refrigerante:	751 W
Peso refrigerante:	145 g
Classe energetica (in riferimento al Regolamento UE 2015/1094):	D
Consumi energetici annuali e giornalieri (in riferimento al Regolament	4314kWh/anno - 11.82kWh/24h
Condizioni ambientali (in riferimento al Regolamento UE 2015/1094):	Heavy Duty (cl.5)
Indice EEI (in riferimento al Regolamento UE 2015/1094):	61,06

L'azienda si riserva il diritto di apportare modifiche ai prodotti senza preavviso

2026.11.20

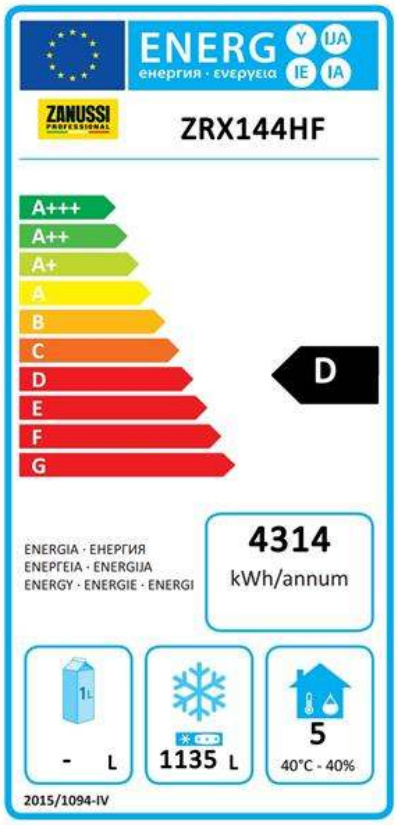

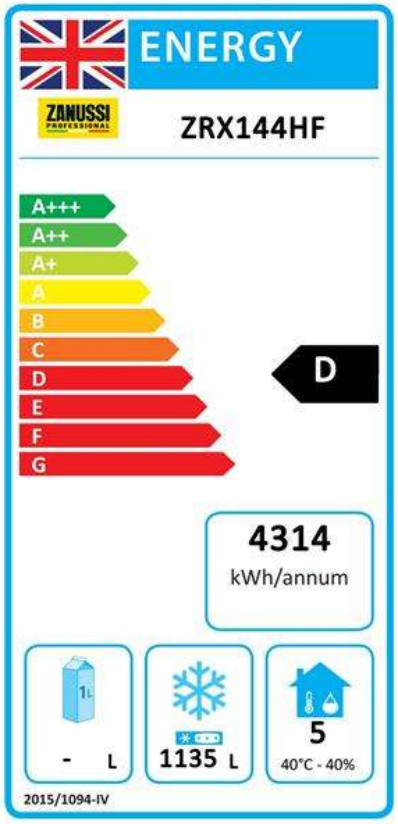

Nuova etichetta energetica in vigore dal 1° luglio 2016

L'etichettatura energetica per i frigoriferi e i freezer professionali si basa sui requisiti che stabiliscono gli Standard Minimi di Prestazione Energetica (Minimum Energy Performance Standards) per gli armadi refrigerati venduti all'interno dell'UE. Questi requisiti hanno lo scopo di migliorare l'efficienza energetica e favorire un approccio ambientale più ecologico nel settore professionale. Tutti i produttori e gli importatori che vendono e commercializzano all'interno dell'UE dovranno obbligatoriamente esporre la nuova etichetta energetica.

Importante: a partire dal 1 luglio 2016, tutte le macchine che hanno un livello di consumo energetico superiore al livello minimo, non potranno essere vendute all'interno dell' UE.

L'azienda si riserva il diritto di apportare modifiche ai prodotti senza preavviso

2026.11.20